HENCO

MADE IN BELGIUM

Henco Pro-Flow

Manifold

Henco Pro-Flow Manifold

Maak kennis met de allereerste kunststof verdeler met geïntegreerde kogelkranen, een universele verdeler tot 12 groepen.

Met de Henco Pro-Flow Manifold geniet je van de volgende eigenschappen:

- Multifunctioneel, zelf uitlijnend ontwerp en modulair:
  - 2-circuits, neerwaarts of op- en neerwaarts.
  - 3-circuits
- Een eigen leidingcircuit voor ieder tappunt; verbindingen in de vloer kunnen hierdoor vermeden worden.
- 100 % corrosievrij.
- Verandering van het dauwpunt resulteert in een lager risico op condensatie in koudwatersystemen.
- Maximaal aantal verbindingen in zeer korte bouwlengte.
- Verbetert de balans in een systeem.
- Afsluiten van een enkel circuit is mogelijk, vereenvoudiging van het onderhoud.
- Geschikt voor zowel pers- als push-fittoepassingen.
- Aanvoer in 20mm en 26mm - Henco maatvoering binnendraad x buitendraad.
- Drinkwater gecertificeerd.
- Diverse groepsaansluitingen in ¾" euroconus mogelijk:
  - Kunststof schroefkoppeling
  - Kunststof perskoppeling
  - Messing perskoppeling
  - Kunststof steekkoppeling
- Verkrijgbaar met 4 verschillende kleuren hendels (), waardoor het markeren van verschillende toepassingen eenvoudig is.

Overzicht assortiment

Typ: VKEK-V-1PO

Henco kunststof verdeler 1xPO Euroconus

Artikelnummer	Kleur hendel
VKEK-V-1PO-BLUE	Blauw
VKEK-V-1PO-GREEN	Groen
VKEK-V-1PO-RED	Rood
VKEK-V-1PO-BLACK	Zwart

Typ: VKEK-V-2P

Henco kunststof verdeler 2x P Euroconus

Artikelnummer	Kleur hendel
VKEK-V-2P-BLUE	Blauw
VKEK-V-2P-GREEN	Groen
VKEK-V-2P-RED	Rood
VKEK-V-2P-BLACK	Zwart

Typ: VKEK-V-3P

Henco kunststof verdeler 3x P Euroconus

Artikelnummer	Kleur hendel
VKEK-V-3P-BLUE	Blauw
VKEK-V-3P-GREEN	Groen
VKEK-V-3P-RED	Rood
VKEK-V-3P-BLACK	Zwart

VKEK-T05

T-verbinder binnendraad
2x Euroconus

Artikelnummer
VKEK-T05

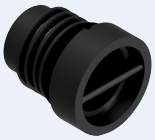

VK-ENDCAP-M

Eindstop buitendraad
voor VKEK

Artikelnummer
VKEK-ENDCAP-M

VK-ENDCAP-F

Eindstop binnendraad
voor VKEK

Artikelnummer
VKEK-ENDCAP-F

ENDCAP-EK05-BLACK

Euroconus eindstop
voor VKEK

Artikelnummer
ENDCAP-EK05-BLACK

VKEK-B05

Montagebeugel met
clipsen voor VKEK

Artikelnummer
VKEK-B05

VKPK

Rechte persaansluiting
voor VKEK

Artikelnummer	
VKPK-20	Ø20
VKPK-26	Ø26

VKPK90-D

90° persaansluiting voor VKEK
toevoer van benedenuit

Artikelnummer	
VKPK90-20-D	Ø20
VKPK90-26-D	Ø26

VKPK90-U

90° persaansluiting voor VKEK
toevoer van bovenuit

Artikelnummer	
VKPK90-20-U	Ø20
VKPK90-26-U	Ø26

Henco Pro-Flow Technische tekeningen

VKEK-V-1PO

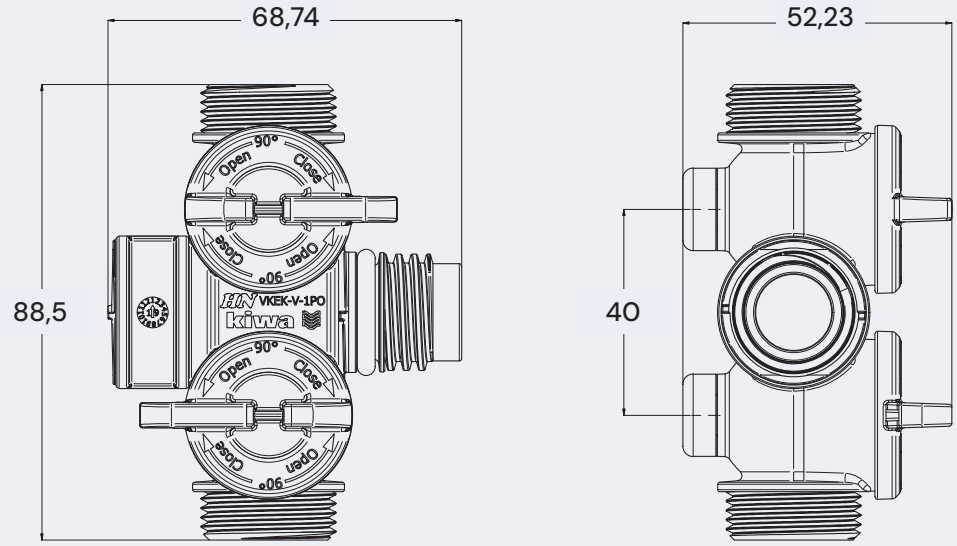

VKEK-V-2P

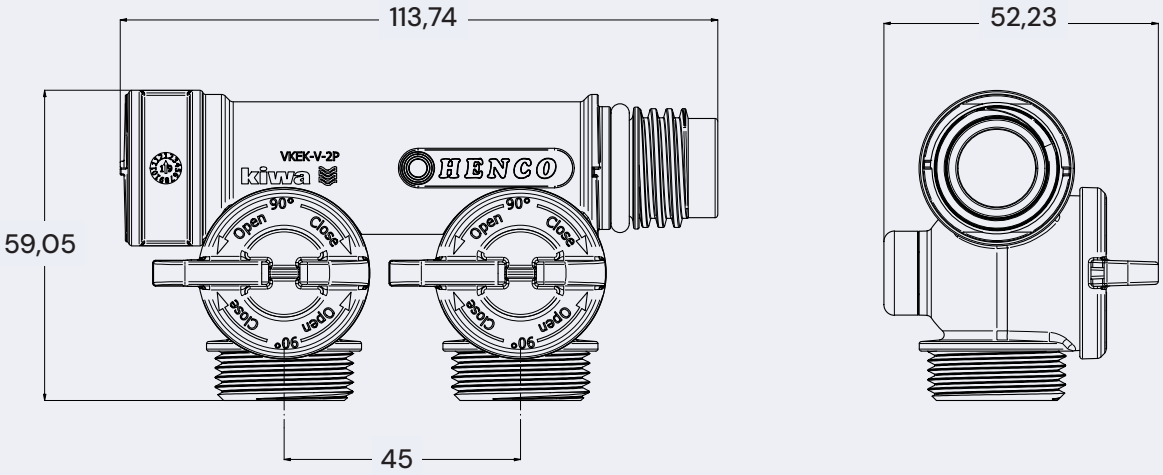
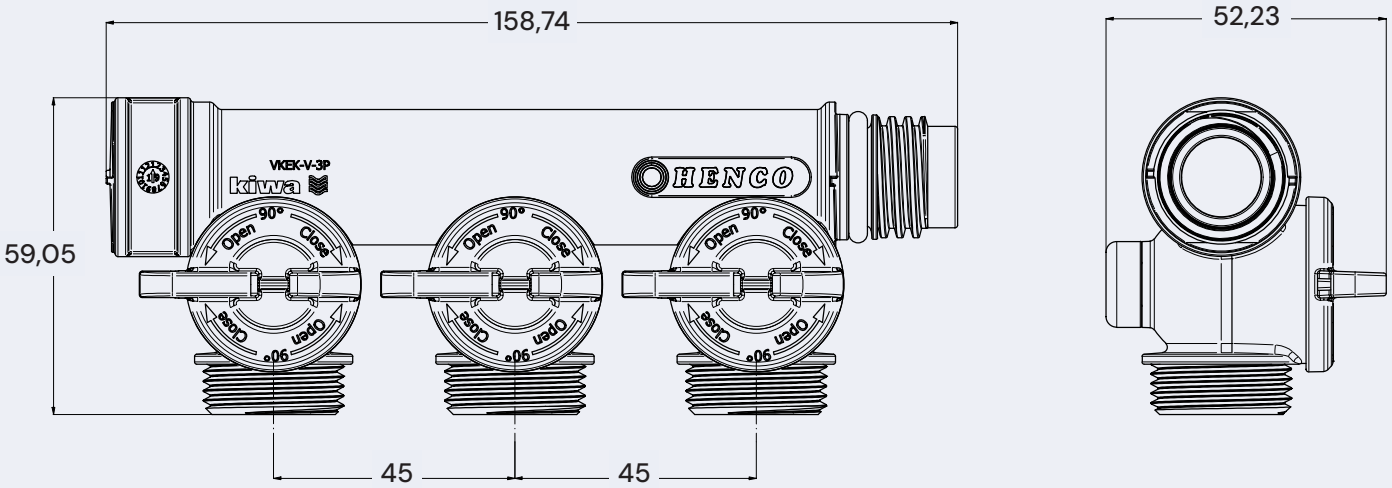
VKEK-V-3P