climateswitch®

zehnder
always the best climate

Zehnder ComfoAir Flex

LESS IS MORE

Nieuwe generatie plafondventilatie-units

Less space, more flexibility

Dankzij zijn flexibiliteit maakt de ComfoAir Flex de planning en montage in elk opzicht eenvoudiger. De **draaibare bochten** maken het mogelijk om de kanalen op verschillende manieren eenvoudig aan te sluiten. De ComfoAir Flex combineert linker- en rechteroriëntatie in één unit, die kan worden gewijzigd via de Zehnder ComfoControl App. Met een **snellere installatie** win je meer tijd.

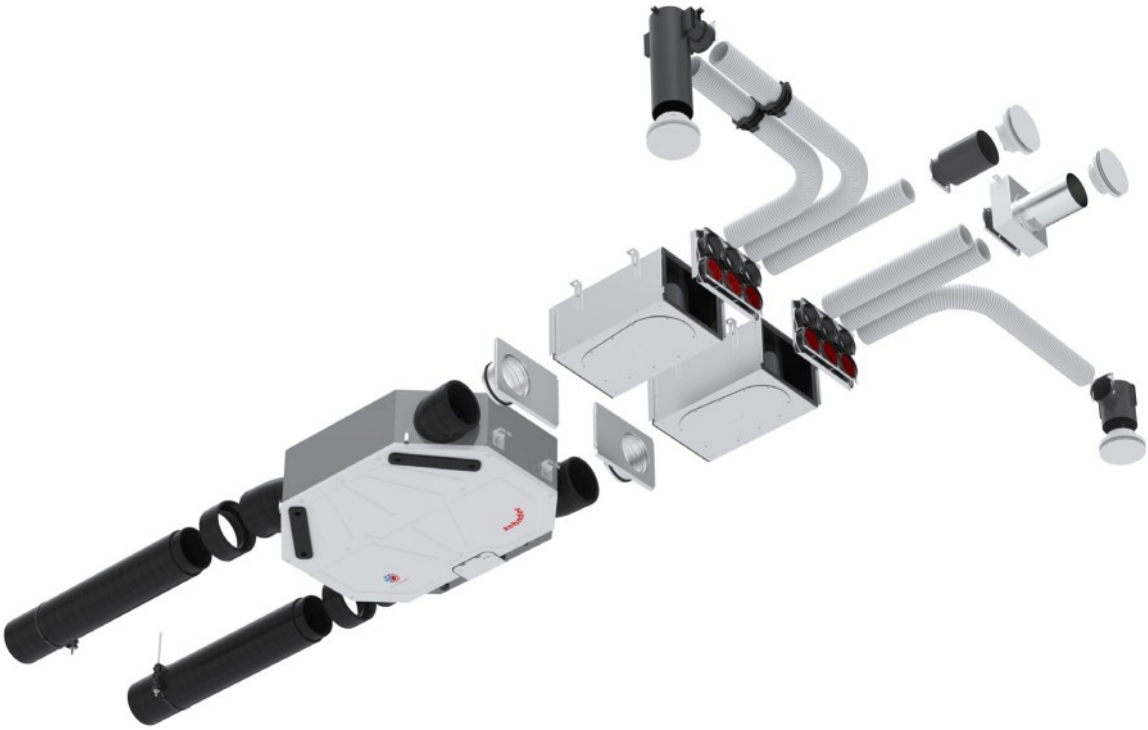

Grote flexibiliteit en prestaties in een compact design

- Minimale afmetingen 1.068 L x 868 B x 299 H mm
- Uiterst **compacte systeemoplossing** met ComfoWell
- 360° draaibare bochten (4 x 90°) en verstelbare montagebeugels voor maximale **flexibiliteit** bij de montage.
- **Eenvoudig toegankelijk** voor service en onderhoud
- Geïntegreerde hellingsgraad voor correcte condensafvoer
- Geschikt voor inbouw in bandrasterplafonds (bv. opslagruimtes, gangen of badkamers)

Climate Switch®

- Automatisch aangepaste binnenklimaat
- Modulerende bypass die de binnentemperatuur in alle seizoenen comfortabel houdt
- **Koudeterugwinning:** koude wordt uit de retourlucht gehaald om de warme buitenlucht die het huis binnenkomt, af te koelen
- **Warmteterugwinning:** de retourlucht stroomt langs de koude buitenlucht om de lucht die de woning ingaat, op te warmen

Zehnder ComfoAir Flex inbouwlengte

Lengtezicht

Zehnder ComfoAir Flex inbouwbreedte

Breedtezicht

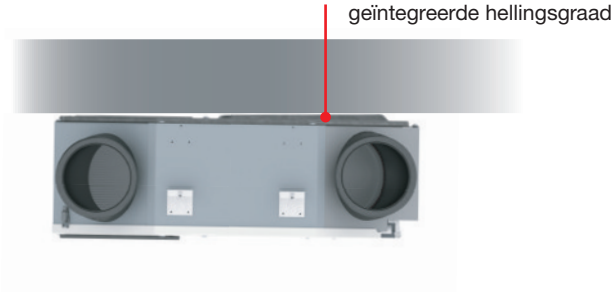

Zehnder ComfoAir Flex met ComfoWell 220 of 320

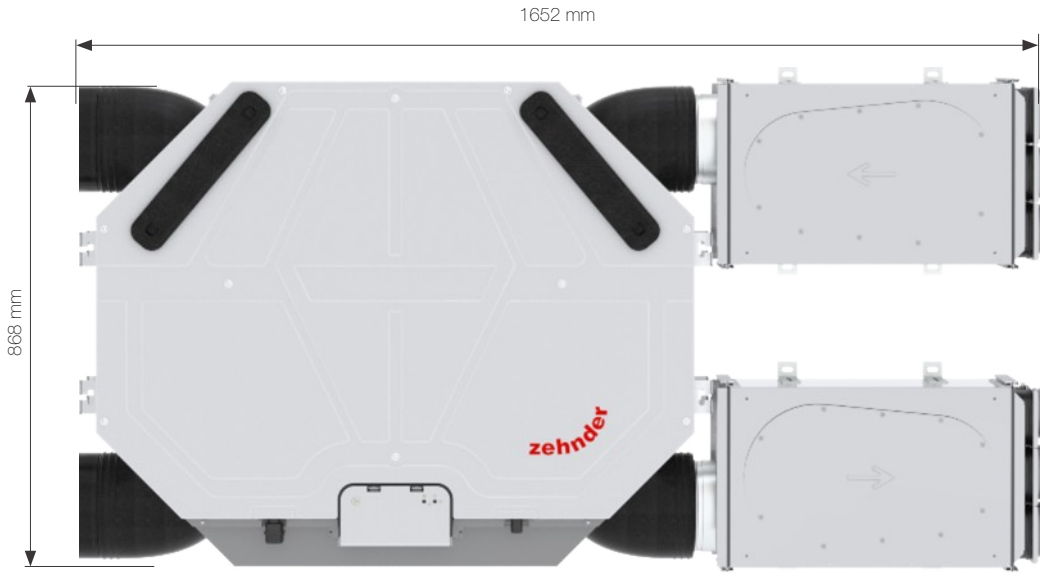

Less energy use, more performance

De ComfoAir Flex is verkrijgbaar in **twee versies** met een ventilatievermogen tot 250 m³/h en 350 m³/h bij een externe druk van 200 Pa. Alle versies voldoen op betrouwbare wijze aan de huidige en toekomstige Europese energienormen en hebben een A+ energieklasse. Geschikt voor **EPB conforme vraagsturing**.

ComfoAir Flex

- Zeer stil toestel - 42 dB(A)
- Hoog thermisch rendement
- Zeer laag opgenomen vermogen dankzij constant flow technologie
- Motor-vleugel / slakkenhuis combinatie
- Nieuwe sensortechnologie (robuustheid en plaatsing)
- Ventilatievermogen tot 250 m³/h en 350 m³/h (Externe druk: 200 Pa)
- Europese energienormen (A+ energieklasse)

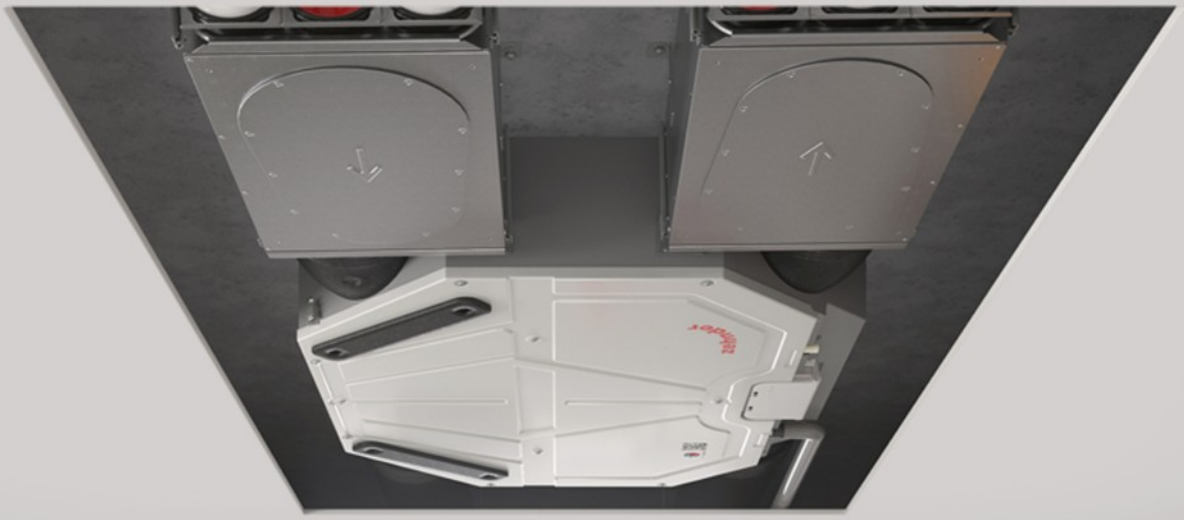

Filters

- Uniek filterconcept voor lagere weerstand en maximale vangcapaciteit
- Filters van topkwaliteit voor zuivere en gezonde binnenlucht
- Waarschuwingsindicator om filters te vervangen (verstreken tijd/getransporteerde luchthoeveelheid)
- Nieuw filterconcept beschermt de componenten en sensoren tegen stof
- Langere levensduur van de ventilatie-unit dankzij filterconcept met geprofileerde flappen

Less wiring, more connectivity

De ComfoAir Flex is standaard voorzien van wifi. Geen installateurskit nodig dankzij **ingebouwde wifi-module** voor rechtstreeks contact met de app voor indienstname door de installateur en/of voor connectie met het thuisnetwerk voor de gebruiker. De ingebruikname en regeling zijn gemakkelijker dan ooit, dankzij de eenvoudige **bediening via uw smartphone** of tablet met de Zehnder ComfoControl App, die gratis kan worden gedownload in de App Store of Google Play.

Bedieningsopties

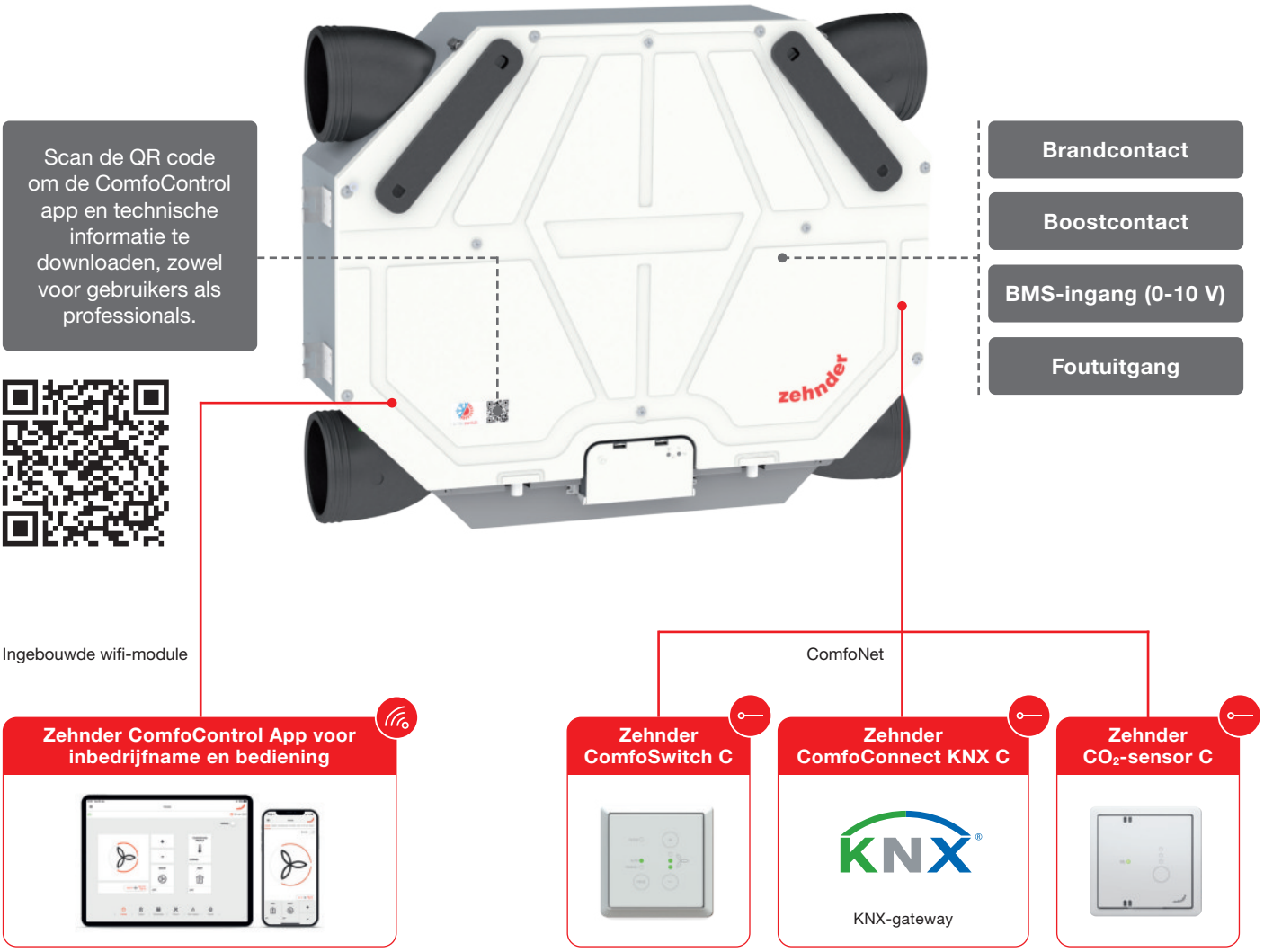

Eenvoudige en intuïtieve ingebruikname en bediening

- Snelle en eenvoudige ingebruikname dankzij de stap-voor-stap begeleiding via de wizard in de Zehnder ComfoControl App
- Makkelijk thuis of onderweg te gebruiken
- Inzicht krijgen in de details van het systeem
- Mogelijkheid om tijdprogramma's te maken
- Wizard voor filterwissel

Download on the App Store

GET IT ON Google Play

Z-BE-V0821-CSY-PBR-ComfoAir Flex-Planer-nl, wijzigingen voorbehouden

Zehnder Group Belgium nv/sa · Wayenborgstraat 21 · 2800 Mechelen · België
T +32 (0) 15 28 05 10 · F +32 (0)15 28 05 11 · info@zehnder.be · www.zehnder.be